ROK ENGINES DVS

VORTEX ENGINES

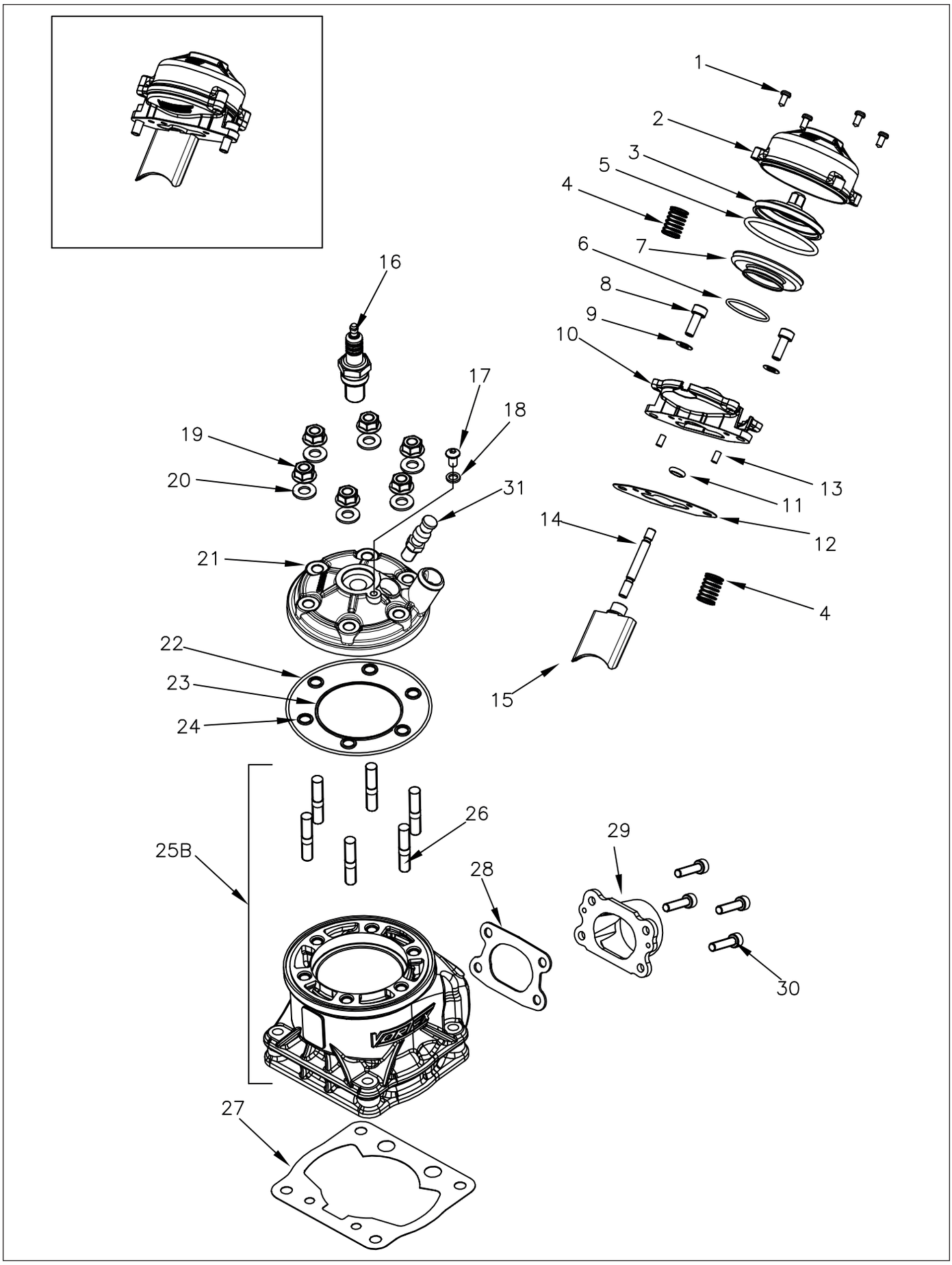
1
2
3
5
4
6
7
8
9
10
16
17
18
19
20
31
13
11
12
14
21
4
22
23
15
24
26
29
25B
28
30
27

Rif.	Cod.	Descrizione	Description	N°	€
--	W10160/DVS	Set gruppo valvola DVS	Valve system set DVS	1	261,00
1	V.TCE4X10	Vite brugola M4x10 testa liscia	Socket-head screw M4x10	10	0,92
2	W10172/GP	Coperchio valvola Rok GP/DVS	Valve cover Rok GP/DVS	1	3,70
3	W10169/RKF2	Pistoncino valvola scarico	Slide for exhaust valve	1	5,40
4	W10171/1KF	Molla compressione valvola scarico DVS	Exhaust valve compression spring DVS	1	0,75
5	W10170/ROK	Molla tenuta 134-3.0-0.65	Sealing spring 134-3.0-0.65	1	1,30
6	W10178/RKF	Molla fissaggio membrana	Spring fixing membrane	1	1,30
7	W7000785000100	Membrana valvola	Expansion box	1	28,95
8	V.TCE6X20	Vite brugola M6x20	Socket-head screw M6x20	10	0,86
9	R.P.6X12	Rondella piana 6.3x12,5x1	Plain washer 6.3x12,5x1	10	0,35
10	W10165/DVS	Alloggio valvola DVS	Valve seat DVS	1	104.80
11	W10166/1KF	O-ring 4A 5,70x1,78	O-ring 4A 5,70x1,78	1	1,85
12	W10164/DVS	Guarnizione valvola scarico DDS/DVS	Exhaust valve gasket DDS/DVS	1	1,30
13	W1766/KF	Rullo 3x5,8	Roller 3x5,8	10	0,80
14	W10161/DVS	Prigioniero M4-M5x39,8	Studbolt M4-M5x39,8	1	19,30
15	W10158/DVS	Valvola scarico spessa DVS	Thick exhaust valve DVS	1	60,80
16	W003	Candela NGK b10 eg	Spark plug NGK b10 eg	1	10,50
17	W511/10	Vite TBCE M6x10	Roundhead screw M6x10	10	1,30
18	W10662	Guarnizione rame 6x10x1,5	Copper gasket 6x10x1,5	10	1,30
19	W530/10FL	Dado M8 chiave 10 flangiato	Flange nut M8x10	10	1,90
20	W560/17	Rondella 8,4x17x1,6 ZNB	Washer 8,4x17x1,6 ZNB	10	0,80
21	W10010/1DVS	Testa motore DVS per pisstone con fascia a "C"	Engine head DVS ("C" piston ring)	1	156,00
--	W630/005KF	Guarnizione testa ottone crudo 0,05	Brass head gasket 0,05	1	5,40
--	W630/10KF	Guarnizione testa ottone crudo 0,10	Brass head gasket 0,10	1	5,40
--	W630/20KF	Guarnizione testa ottone crudo 0,20	Brass head gasket 0,20	1	5,40
--	W630/30KF	Guarnizione testa ottone crudo 0,30	Brass head gasket 0,30	1	5,40
22	W629	O-ring 3400 testa/cilindro NBR	O-ring cylinder/head 3400 NBR	1	0,80
23	W620	O-ring testa 2237 NBR	O-ring head 2237 NBR	1	1,30
24	W627	O-ring prigionieri 2031	O-ring stud bolt 2031	10	2,20
25B	W10021/DVSC	Cilindro motore DVS	Engine cylinder DVS	1	907,00
26	W10043/RVZ	Prigioniero testa/cilindro M8x56	Cylinder/head studbolt M8x56	1	0,75
27	W10104/KF1	Guarnizione base cilindro spessore 0.1	Cylinder basis gasket 0,1	1	1,85
27	W10104/KF2	Guarnizione base cilindro spessore 0.2	Cylinder basis gasket 0,2	1	1,85
27	W10104/KF3	Guarnizione base cilindro spessore 0.3	Cylinder basis gasket 0,3	1	1,85
27	W10104/KF4	Guarnizione base cilindro spessore 0.4	Cylinder basis gasket 0,4	1	1,85
27	W10104/KF5	Guarnizione base cilindro spessore 0.5	Cylinder basis gasket 0,5	1	1,85
28	W670/RKF	Guarnizione scarico	Exhaust gasket	1	1,85
29	W10930/RKF2	Collettore scarico DVS	Exhaust manifold DVS	1	57,80
30	V.TCE6X20	Vite brugola M6x20	Socket-head screw M6x20	10	0,86
31	W10012/DVS	Valvola decompressione	Decompression valve	1	24,10

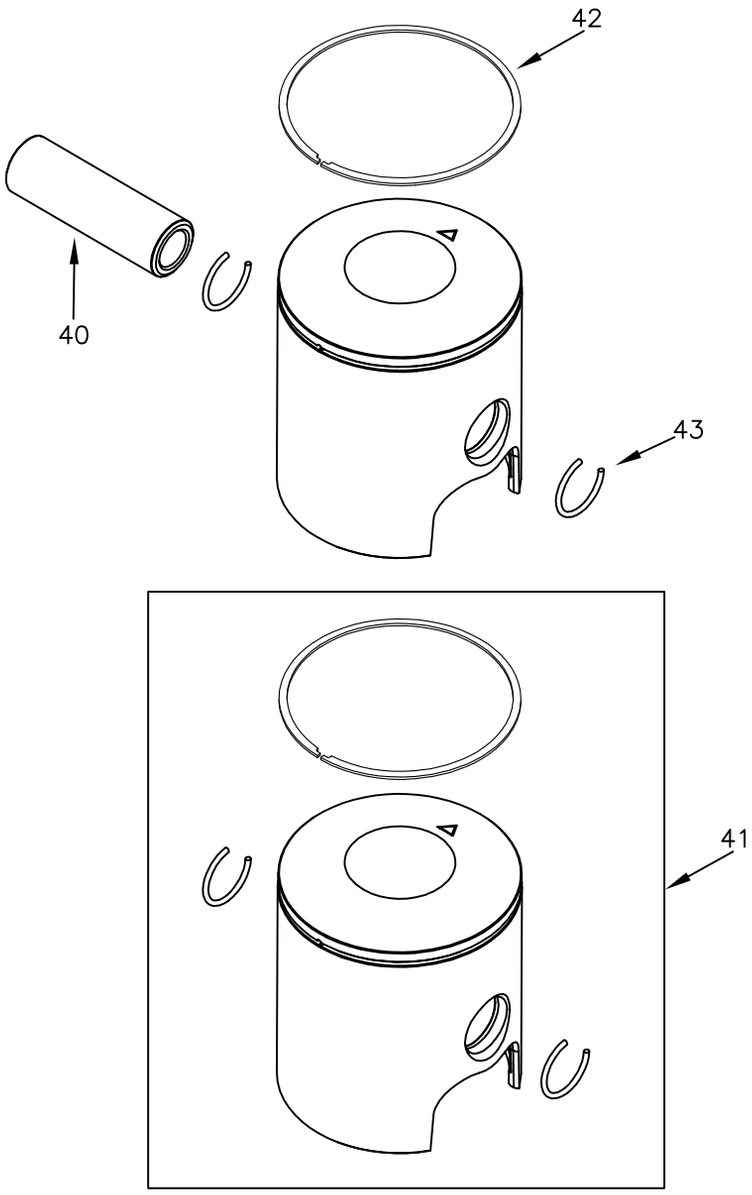

42		
SEGMENTO PISTON RING	DALLA SELEZIONE FROM SELECTION	ALLA SELEZIONE TO SELECTION
DVS 10	54.00	–
DVS 15	54.03	54.06
DVS 20	54.09	54.12
DVS 25	54.15	–

Rif.	Cod.	Descrizione	Description	N°	€
40	W10082	Spinotto pistone d.15	Piston pin d.15	1	8,60
41	W10140/DVS	Pistone completo V.P. RKF 54.00 cava C	Complete piston V.P. RKF 54.00 "C" groove	1	102,30
41	W10143/DVS	Pistone completo V.P. RKF 54.03 cava C	Complete piston V.P. RKF 54.03 "C" groove	1	102,30
41	W10146/DVS	Pistone completo V.P. RKF 54.06 cava C	Complete piston V.P. RKF 54.06 "C" groove	1	102,30
41	W10149/DVS	Pistone completo V.P. RKF 54.09 cava C	Complete piston V.P. RKF 54.09 "C" groove	1	102,30
41	W10152/DVS	Pistone completo V.P. RKF 54.12 cava C	Complete piston V.P. RKF 54.12 "C" groove	1	102,30
41	W10155/DVS	Pistone completo V.P. RKF 54.15 cava C	Complete piston V.P. RKF 54.15 "C" groove	1	102,30
42	W10080/DVS10	Fascia elastica a "C" 54,10x1,5	"C" piston Ring 54,10x1,5	1	26,50
42	W10080/DVS15	Fascia elastica a "C" 54,15x1,5	"C" piston Ring 54,15x1,5	1	26,50
42	W10080/DVS20	Fascia elastica a "C" 54,20x1,5	"C" piston Ring 54,20x1,5	1	26,50
42	W10080/DVS25	Fascia elastica a "C" 54,25x1,5	"C" piston Ring 54,25x1,5	1	26,50
43	W10081	Anellino fermo spinotto d.15	Piston circlip d.15	10	2,50

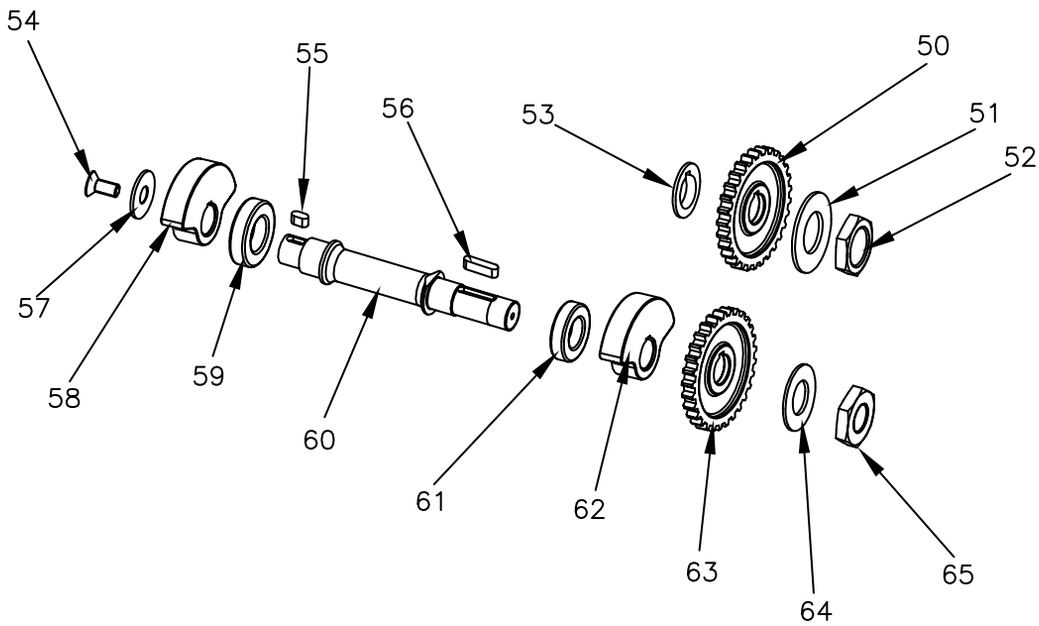
54
55
56
53
50
51
52
57
58
59
60
61
62
63
64
65

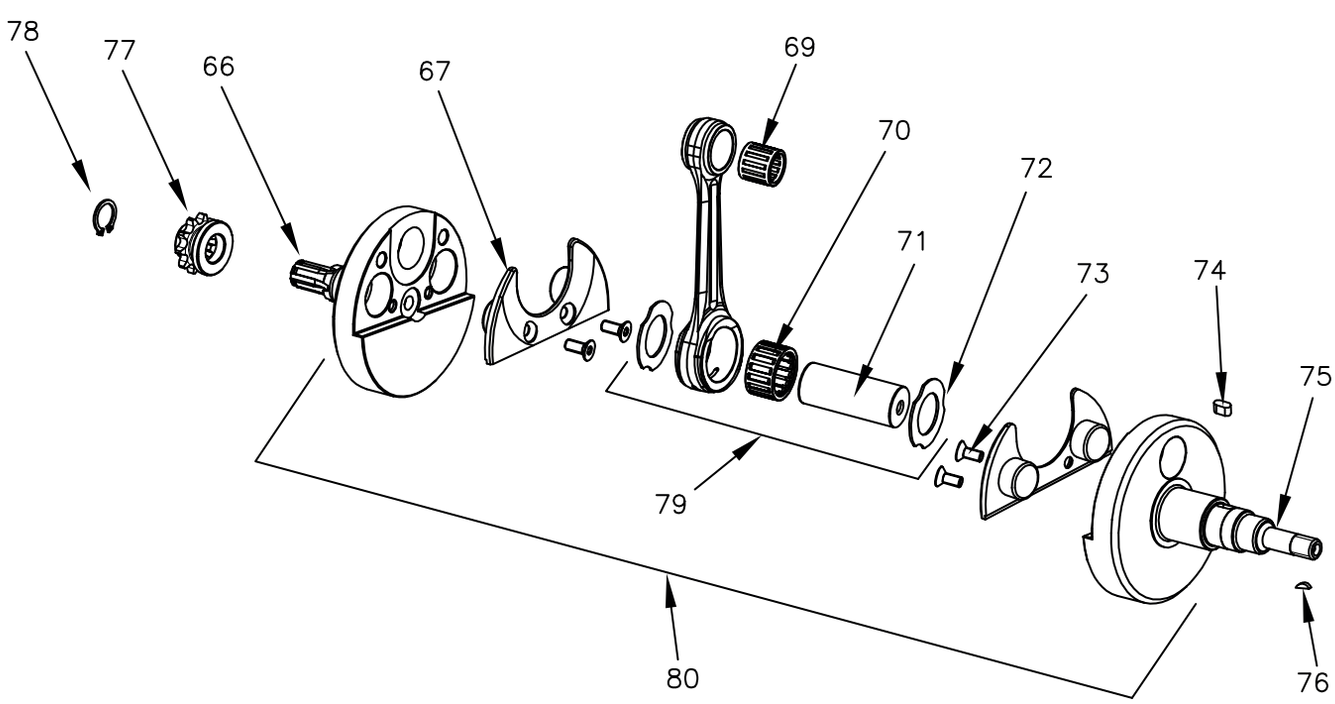
78
77
66
67
69
70
72
71
73
74
75
79
80
76

Rif.	Cod.	Descrizione	Description	N°	€
50	W2004/KF	Ingranaggio contralbero su albero	Balancer shaft gear on shaft	1	63,30
51	W1767/1ROK	Molla a tazza 20,4x32,5x1,5	Spring washer 20,4 32,5x1,5	1	3,10
52	W1765/KF	Dado M20x1 SP.5	Nut M20x1 TH.5	1	6,20
53	W2000/DVS	Distanziale pompa acqua DVS	Water pump spacer DVS	1	21,20
54	W502/16T	Vite TSCE M8x16 tornita	Flathed screw M8x16 turned	1	1,90
55	W124	Chiavetta 4x4x10	Key 4x4x10	1	0,75
56	W126	Chiavetta 4x4x20	Key 4x4x20	1	0,75
57	W2016/KF	Ralla massetta contralbero	Counterweight washer balancer shaft	1	3,10
58	W2014/KF	Massetta lato trasmissione contralbero	Counterweight drive side balancer shaft	1	54,70
59	W302/KF	Cuscinetto a rulli nu203 ECPC3	Insert nu203 ECPC3	1	29,60
60	W2012/KF	Albero contralbero	Shaft balancer shaft	1	72,20
61	W301/ROK	Cuscinetto 6302 tn9 c4	Insert 6302 tn9 c4	1	6,70
62	W2013/KF	Massetta contralbero lato accensione	Counterweight balancer shaft ignition side	1	54,70
63	W2003/KF	Ingranaggio contralbero su contralbero	Balancer shaft gear on balancer shaft	1	56,05
64	W1764/KF	Ralla a tazza 14,3x23,7x0,4	Washer 14,3x23,7x0,4	10	3,70
65	W1768/KF	Dado contralbero M14x1 filetto sx	Balancer shaft nut M14x1 left	1	9,80
66	W150/DVS	Semialbero lato trazione DDS/DDJ/DVS	Drive side half crankshaft DDS/DDJ/DVS	1	162,00
67	W160/KF	Guancetta nylon	Nylon crankshaft stuffer	1	2,50
69	W10085	Gabbia piede biella 15x19x20 B2	Small end needle cage 15x19x20 B2	1	8,60
69	W10085/B4	Gabbia piede biella 15x19x20 B4	Small end needle cage 15x19x20 B4	1	8,60
70	W10320	Gabbia argentata iko 20x26x15 B2	Silver - plated cage iko 20x26x15 B2	1	37,50
70	W10320/B4	Gabbia argentata iko 20x26x15 B4	Silver - plated cage iko 20x26x15 B4	1	37,50
70	W10320/B6	Gabbia argentata iko 20x26x15 B6	Silver - plated cage iko 20x26x15 B6	1	37,50
71	W200/KF	Asse accoppiamento albero	Crankshaft pin	1	16,50
72	W10310/KF	Ralla argentata d.20.1 a stella	Silver-plated shim d.20,1	1	3,10
73	W522/12	Vite TSCE M5x12	Flathead screw M5x12	10	0,80
74	W124	Chiavetta 4x4x10	Key 4x4x10	1	0,75
75	W140/KF	Semialbero lato accensione DDS/DDJ/DVS PVL	Magneto side half crankshaft DDS/DDJ/DVS PVL	1	197,00
76	W122	Chiavetta lato accensione 2,5x3,7x10	Key 2,5x3,7x10	1	0,75
77	W690/3VLR	Pignone z-10	Sprocket z-10	1	33,95
77	W690/3VLR11	Pignone z-11	Sprocket z-11	1	33,95
77	W690/3VLR12	Pignone z-12	Sprocket z-12	1	33,95
77	W690/3VLR13	Pignone z-13	Sprocket z-13	1	33,95
78	W693/VLR	Seeger pignone	Seeger	10	1,30
79	W190/RKF	Biella completa DDJ/DVS	Complete conrod DDJ/DVS	1	320,50
80	W130/DDJ	Albero motore completo DDJ/DVS PVL	Complete crankshaft DDJ/DVS PVL	1	673,00

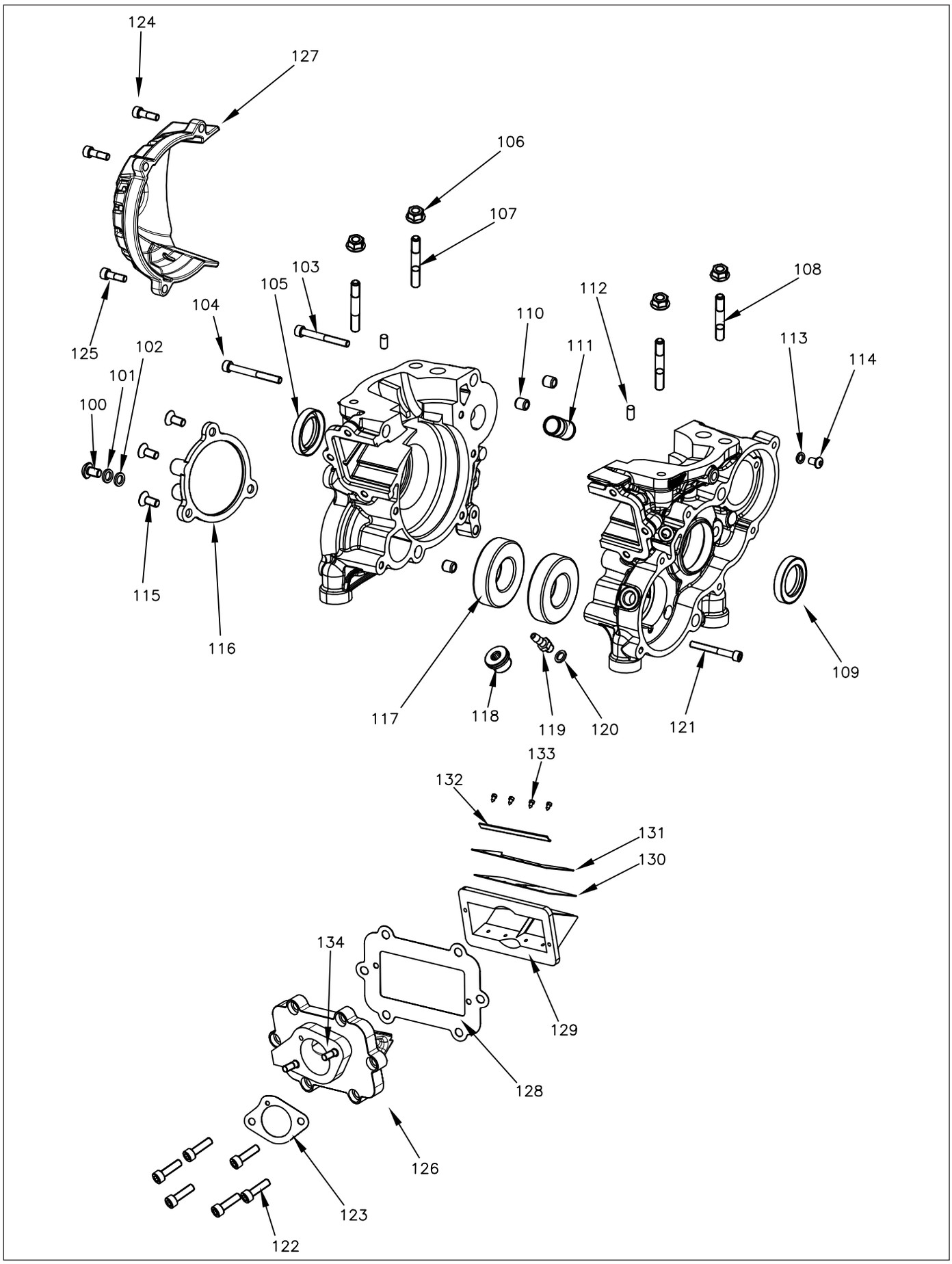
124
127
106
107
103
105
104
108
112
110
111
113
114
125
102
101
100
115
116
117
118
119
120
121
109
133
132
131
130
134
129
128
126
123
122

Rif.	Cod.	Descrizione	Description	N°	€
100	W511/10	Vite TBCE M6x10	Roundhead screw M6x10	10	1,30
101	R.P.6X12	Rondella piana 6.3x12,5x1	Plain washer 6.3x12,5x1	10	0,35
102	W10662	Guarnizione rame 6x10x1,5	Copper gasket 6x10x1,5	10	1,30
103	V.TCE6X40	Vite brugola M6x40	Socket-head screw M6x40	10	1,26
104	V.TCE6X45	Vite brugola M6x45	Socket-head screw M6x45	10	1,61
105	W310	Paraolio FPJ 20x35x7 doppio labbro	Oilseal FPJ 20x35x7 double lips	1	3,70
106	W530/10FL	Dado M8 chiave 10 flangiato	Flange nut M8x10	10	1,90
107	W10042/1	Prigioniero base cilindro M8x55	Cylinder studbolt M8x55	1	2,50
108	W10042/KF	Prigioniero base cilindro M8x49	Cylinder studbolt M8x49	1	1,85
109	W10552	Paraolio pignone 25x40x7	Sprocket seal 25x40x7	1	4,90
110	W075/1	Bussola carter 10x10,5x6,5	Crankcase dowel 10x10,5x6,5	1	3,10
111	W015	Raccordo acqua testa/cilindro	Water head pipe fitting	1	4,90
112	W1766/1ROK	Spina cilindrica 6x12	Cylindrical pin 6x12	1	0,75
113	W10662	Guarnizione rame 6x10x1,5	Copper gasket 6x10x1,5	10	1,30
114	W511/10	Vite TBCE M6x10	Roundhead screw M6x10	10	1,30
115	W512/14	Vite TSCE M5x14	Flathead screw M5x14	10	0,80
116	W2017/DDS	Coperchio contralbero DDS/DDJ	DDS/DDJ Balancer shaft cover	1	47,00
117	W300/A4	Cuscinetto banco 6205 c4	Insert crankcase 6205 c4	1	7,30
118	W10252	Tappo olio TCEM1M12x1.5 completo	Complete oil plug TCEM1M12x1,5	1	8,00
119	W800	Raccordo depressione M8 esagonale	Depression pipe fitting M8 hexagonal	1	1,90
120	W10267	Guarnizione rame 8x12x1	Copper gasket 8x12x1	10	0,80
121	V.TCE6X50	Vite brugola M6x50	Socket-head screw M6x50	10	1,78
122	V.TCE6X16	Vite brugola M6x16	Socket-head screw M6x16	10	8,10
123	W530/10FL	Dado M8 chiave 10 flangiato	Flange nut M8x10	10	1,90
124	V.TCE6X20	Vite brugola M6x20	Socket-head screw M6x20	10	0,80
125	W510/14	Vite brugola M6x14 8.8	Socket-head screw M6x14 8,8	10	0,80
126	W350/DVS	Convogliatore pacco lamellare DDS/DDJ/DVS	Reed valve pyramid conveyor DDS/DDJ/DVS	1	62,60
127	W740/MR	Coperchio carterino frizione	Clutch guard cover	1	6,20
128	W351/RKF	Guarnizione convogliatore pacco lamellare	Conveyor reed valve pyramid gasket	1	1,30
129	W362/DVS	Pacco lamellare DDS/DDJ/DVS con balestrini	Reed pyram. DDS/DDJ/DVS with stiffener	1	120,20
130	W393/1KF30	Petalo carbonio sp. 0,30	Carbon petal tickness 0,30	1	22,90
131	W399/KF	Balestrino carbonio 9/12	Carbon flow deviat 9/12	1	18,70
132	W389	Piastrina lunga pacco maggiorato	Enlarged pyramid long plate	1	2,50
133	W380	Viti fissaggio lamelle M3x5	Reeds fixing screws M3x5	10	1,30
134	W480/1	Prigioniero carburatore/pacco lamellare M6x16+R12	Reed valve pyramid/carburettor studbolt M6x16+R12	1	0,80

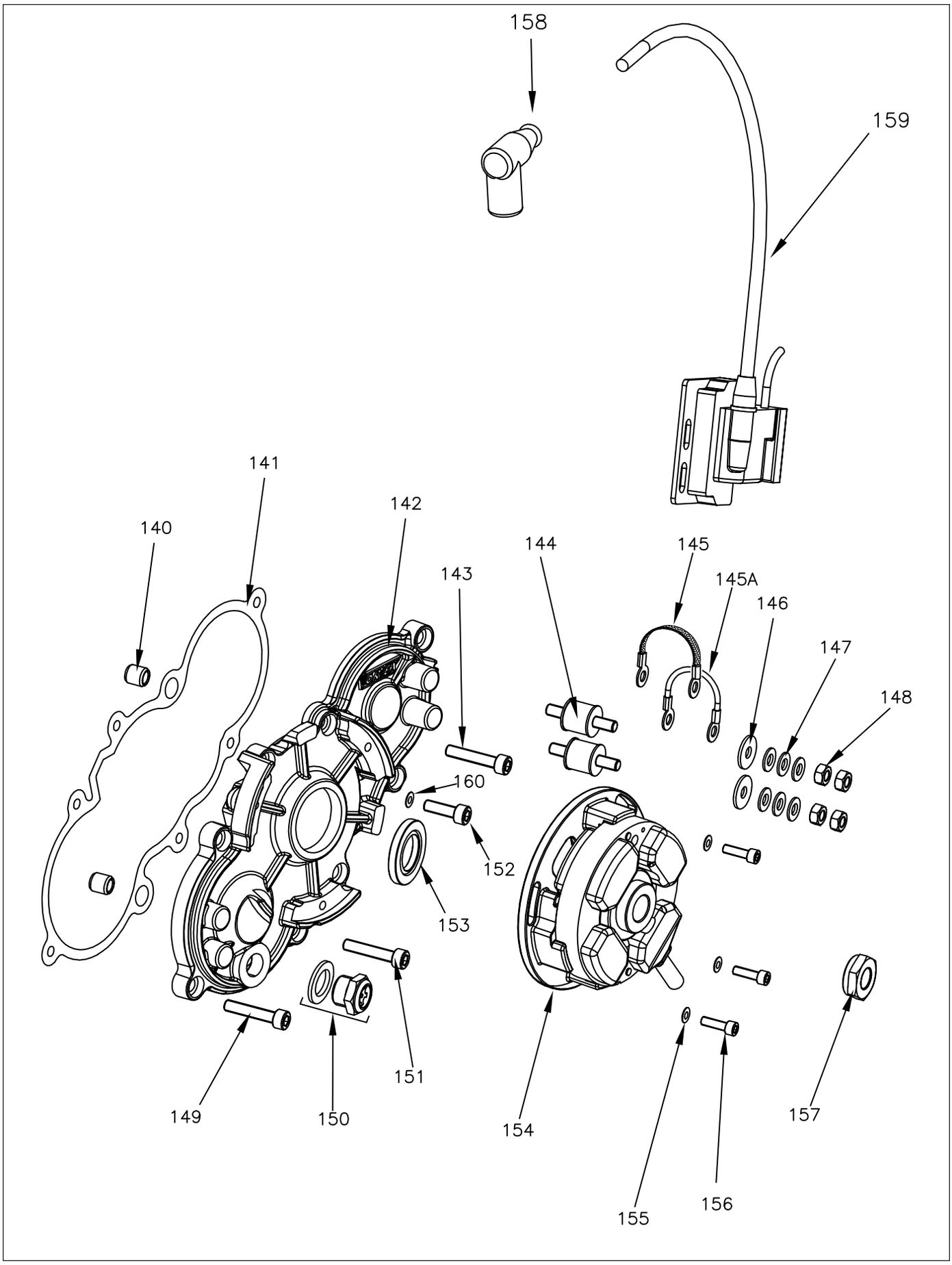
158
159
141
142
140
144
145
143
145A
146
147
148
160
152
153
151
149
150
154
157
155
156

Rif.	Cod.	Descrizione	Description	N°	€
140	W075/1	Bussola carter 10x10,5x6,5	Crankcase dowel 10x10,5x6,5	1	3,10
141	W066/KF	Guarnizione coperchio ingranaggi	Gears cover gasket	1	1,30
142	W065/DDSP	Coperchio ingranaggi completo DDS/DDJ/DVS PVL	Complete gear cover DDS/DDJ/DVS PVL	1	106,50
143	V.TCE6X25	Vite brugola M6x25	Socket-head screw M6x25	10	1,09
144	W440	Silent-block fissaggio bobina	Coil fixing silent-block	1	3,10
145	W430/1	Cavetto massa in treccia rame	Ground copper stranded cable	1	4,35
145A	W430	cavetto massa	Ground cable	1	0,80
146	R.P.6X18	Rondella piana 6x18x1	Plain washer 6x18x1	10	0,29
147	R.P.6X12	Rondella piana 6.3x12,5x1	Plain washer 6.3x12,5x1	10	0,35
148	W531/06	Dado esagonale M6x1	Hexagonal nut M6x1	10	0,81
149	V.TCE6X20	Vite brugola M6x20	Socket-head screw M6x20	10	0,80
150	W2036/ROK	Indicatore livello olio M16x1,5	Oil level M16x1,5	1	4,30
151	V.TCE6X25	Vite brugola M6x25	Socket-head screw M6x25	10	1,09
152	W524/14	Vite brugola ribassata M5x14	Socket-head screw M5x14	10	0,80
153	W320/1	Paraolio FPJ 17x28x7 doppio labbro	Oil seal FPJ 17x28x7 double lip	1	3,70
154	W7002203000100	Accensione completa Pvl	Pvl complete ignition	1	217,80
154	W7072203700100	Accensione completa Selettra	Selettra complete ignition	1	178,20
154	W406/DDS	Rotore accensione Pvl	Pvl rotor ignition	1	68,70
155	R.P.5X11	Rondella piana 11,5x5,3x1	Flat washer 11,5x5,3x1	10	0,17
156	V.TCE5X18	Vite brugola M5x18	Socket-head screw M5x18	10	0,81
157	W695/1ROK	Dado accensione M12x1 ZNB	Ignition nut M12x1 ZNB	1	4,90
158	W420/2	Pipetta candela per accensione digitale	Spark cap for digital ignition	1	11,50
159	W7002244000300	Bobina accensione Pvl	Pvl coil	1	199,60
159	W7002244701000	Bobina accensione Selettra	Selettra coil	1	168,50

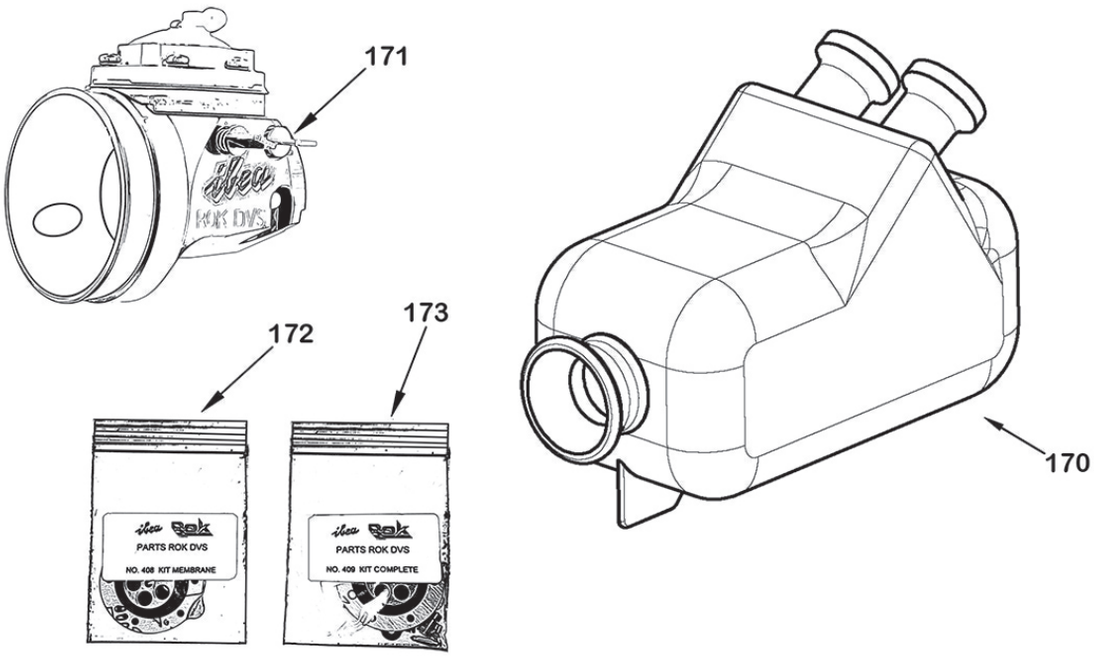
171
ROK DVS
172
173
PARTS ROK DVS
NO. 408 KIT MEMBRANE
PARTS ROK DVS
NO. 409 KIT COMPLETE
170

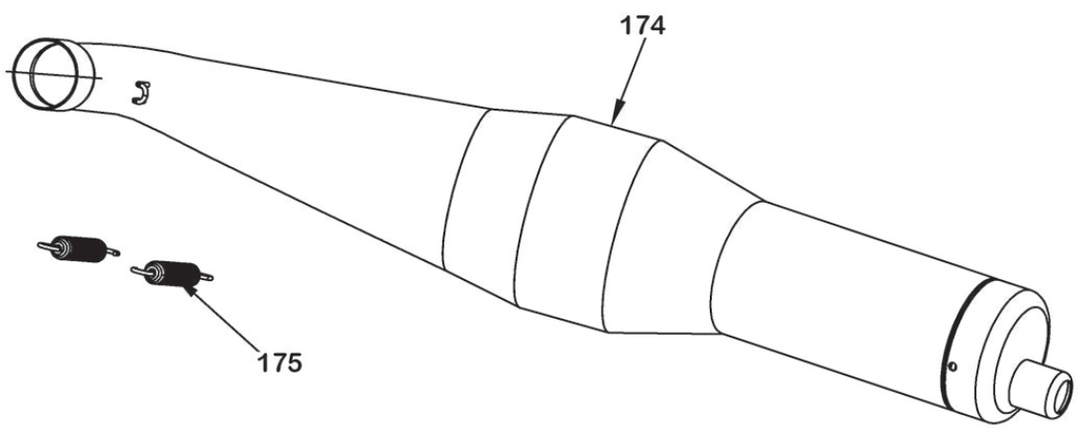
174
175

Rif.	Cod.	Descrizione	Description	N°	€
170	0225.GLB29	Silenziatore aspirazione ARROW LB29	Intake silencer ARROW LB29	1	52,00
171	W810/DVS	Carburatore IBEA d.24	IBEA carburettor d. 24	1	360,60
172	W810/408DVS	Kit guarnizioni DVS	Gasket kit DVS	1	20,80
173	W810/409DVS	Kit revisione DVS	Complete Kit DVS	1	38,50
174	W10901/DVS	Marmitta Dvs	Muffler DVS	1	260,00
175	W10036	Molla scarico	Exhaust spring	1	8,00

www.vortex-engines.com

v2209b